PONSSE

СТАБИЛЬНОСТЬ
ЭФФЕКТИВНОСТЬ
ЭРГОНОМИКА

PONSSE ERGO

СОЧЕТАНИЕ ПРОИЗВОДИТЕЛЬНОСТИ, ЭКОНОМИЧЕСКОЙ ЭФФЕКТИВНОСТИ И ЭРГОНОМИКИ

В ОДНОЙ МАШИНЕ

Универсальный и мощный PONSSE Ergo был полностью модернизирован. Еще более производительный, удобный и надежный Ergo предлагается в шести- или восьмиколесной комплектации для работы в разных условиях.

Прекрасная устойчивость и высокое тяговое усилие восьмиколесной машины помогают при работе на склонах и местности со сложным рельефом. При этом пониженное давление на грунт позволяет эксплуатировать машину даже на мягком грунте. Шестиколесный вариант PONSSE Ergo способен быстро перемещаться, а запатентованная активная подвеска поглощает толчки кабины, возникающие при вождении. В зависимости от предпочтений заказчика можно выбрать вариант Ergo с манипулятором, оснащенным выдвижной стрелой, или с параллельным манипулятором.

PONSSE Ergo оснащен высокоэффективным двигателем Mercedes-Benz и усовершенствованной двухконтурной гидравлической системой, что обеспечивает ему непревзойденную в своем классе производительность — это действительно мощная машина, которая справится с любыми работами на любой рабочей площадке.

УНИВЕРСАЛЬНОСТЬ *Варианты комплектации PONSSE Ergo определяются конкретными потребностями. Количество колес, тип манипулятора и харвестерной головки зависит лишь от Ваших требований и предпочтений.*

Обновленная кабина имеет большое пространство для хранения вещей, наиболее эргономичные органы управления среди предлагаемых на рынке и превосходный обзор. Рамная конструкция стала еще прочнее, а компоненты и сервисные точки расположены таким образом, чтобы обеспечить простоту техобслуживания. Невероятно длинные интервалы обслуживания повышают количество рабочих часов и снижают эксплуатационные расходы.

Двигатель Mercedes-Benz не только обеспечивает низкий уровень выбросов, но также имеет более высокие показатели производительности и крутящего момента. Операторы особенно довольны быстрой реакцией двигателя на нагрузку. Высокий уровень полезной мощности гарантируется двухконтурной гидравлической системой и модернизированной трансмиссией, обеспечивающей чрезвычайно высокое тяговое усилие в сочетании с точным управлением устойчивостью даже на крутых склонах.

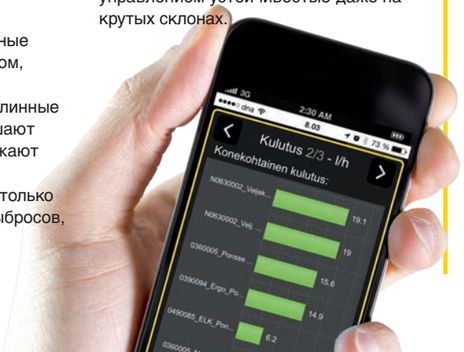

PONSSE FLEET MANAGEMENT

С помощью приложения Fleet Management владельцы машин могут в любой момент определить местонахождение лесозаготовительной машины на карте или проконтролировать текущую ситуацию на делянке, используя компьютер или мобильное устройство. Лесозаготовительные машины, оснащенные средствами передачи данных и системой GPS, автоматически передают данные в интернет-службу составления отчетов. Отчеты приложения Fleet Management позволяют отслеживать производительность, расход топлива, планировать и прогнозировать работы по техобслуживанию, и контролировать низкорамную транспортировку.

‹‹ PONSSE MOBILE FLEET MANAGEMENT — *это приложение для мобильных устройств (мобильных телефонов и планшетов с операционной системой Windows, iOS или Android).*

PONSSE ERGO 8W И 6W

ВЫБЕРИТЕ НАИБОЛЕЕ ПОДХОДЯЩИЙ ДЛЯ BAC ERGO

РАМЫ

Простая и прочная рамная конструкция. В дополнение к надежности, основными преимуществами конструкции являются удобное расположение точек доступа для обслуживания, в соответствии с пожеланиями операторов.

МАНИПУЛЯТОРЫ

С Ergo можно использовать быстрый и эффективный телескопический манипулятор PONSSE C5 или же экономичный и простой в эксплуатации параллельный манипулятор PONSSE C44+. В двухконтурной гидравлической системе для манипулятора предусмотрен собственный рабочий насос, что гарантирует получение требуемой мощности в любой момент.

АКТИВНАЯ ПОДВЕСКА (ТОЛЬКО ERGO 6W)

Шестиколесный вариант Ergo способен быстро перемещаться, а модернизированная активная подвеска обеспечивает максимальную эффективность устранения любых колебаний, воздействующих на оператора.

УДОБСТВО ОБСЛУЖИВАНИЯ

Важным этапом при конструировании являлось упрощение операций техобслуживания в соответствии с требованиями клиентов. Удобство обслуживания достигается благодаря улучшенному расположению сервисных точек, сервисных индикаторов и безопасных сервисных платформ. Кроме того, система очистки гидравлического масла позволяет увеличить интервалы обслуживания до 1800 часов, повышая количество рабочих часов и снижая эксплуатационные расходы на ТО.

ЭРГОНОМИЧНОСТЬ

Эргономичность и простота использования – важные факторы, влияющие на производительность работы. Полностью обновленная кабина имеет больше пространства для хранения различных вещей, наиболее эргономичные и эффективные среди аналогов органы управления и превосходный обзор, свойственный всем лесозаготовительным машинам PONSSE.

ДВИГАТЕЛЬ И ГИДРАВЛИЧЕСКАЯ СИСТЕМА

Непревзойденную мощность Ergo дают двигатель от Mercedes-Benz и двухконтурная гидравлическая система, которые позволяют добиться впечатляющей производительности при низком уровне потребления топлива.

ТРАНСМИССИЯ

Модернизированная трансмиссия обеспечивает необходимое тяговое усилие и улучшает процесс управления на любом типе местности.

ВОСЕМЬ КОЛЕС

Прекрасная устойчивость и высокое тяговое усилие восьмиколесных машин Ergo необходимы при работе на крутых склонах и в другой местности со сложным рельефом. Пониженное давление на грунт позволяет эксплуатировать машину даже на мягком грунте.

РЕЖЕ ОБСЛУЖИВАНИЕ, ВЫШЕ ПРОИЗВОДИТЕЛЬНОСТЬ

Благодаря усовершенствованиям в гидравлической системе интервалы ее обслуживания увеличились с 1200 до 1800 часов, что позволило машинам дольше находится в работе и сократить эксплуатационные расходы. Кроме того, легкий доступ к важным компонентам ускоряет обслуживание.

СЕРВИСНЫЕ ИНДИКАТОРЫ

Сервисные индикаторы расположены в корпусе бампера, под кабиной и крышкой двигателя.

ЛЕГКАЯ ДОСТУПНОСТЬ

Аккумуляторные батареи, системы обогрева Webasto, система централизованной смазки, центр электрооборудования, пневматические разъемы и точки измерения находятся в легко доступных местах под открытым корпусом бампера.

ПРОСТРАНСТВО ДЛЯ ХРАНЕНИЯ ПРИНАДЛЕЖНОСТЕЙ

В машине предусмотрено большое количество специализированных отсеков и ящиков различных размеров для хранения инструментов и принадлежностей.

ПРОСТОТА ЭКСПЛУАТАЦИИ

Дизайн машин улучшен, а модели машин стандартизированы. Кроме того, руководство пользователя и руководство по обслуживанию всегда поставляются вместе с машиной.

ТЕХНИЧЕСКИЙ КОНТРОЛЬ

Плановые проверки выполняются легко и удобно.

СЕРВИСНЫЕ ПЛАТФОРМЫ, СТУПЕНЬКИ И ПОДНОЖКИ

Противоскользящая сервисная платформа и дополнительное приспособление в виде ступеньки-подножки позволяют легко и безопасно проводить обслуживание.

НАДЕЖНЫЙ, МОЩНЫЙ И ЭКОНОМИЧНЫЙ

В моторном отсеке Ponsse находится мощный и экономичный шестицилиндровый двигатель Mercedes-Benz, (205 кВт/275 л. с., 1100 Нм). Преимущества двигателя заключаются в своевременном реагировании на скачкообразное увеличение потребляемой мощности и в повышенной экономии топлива.

Великолепная полезная мощность гарантируется двухконтурной гидравлической системой, позволяющей подавать необходимую мощность на харвестерную головку и манипулятор. Новая трансмиссия в сочетании с надежным двигателем Mercedes-Benz обеспечивает точное управление, устойчивость и эффективную работу в самых сложных условиях.

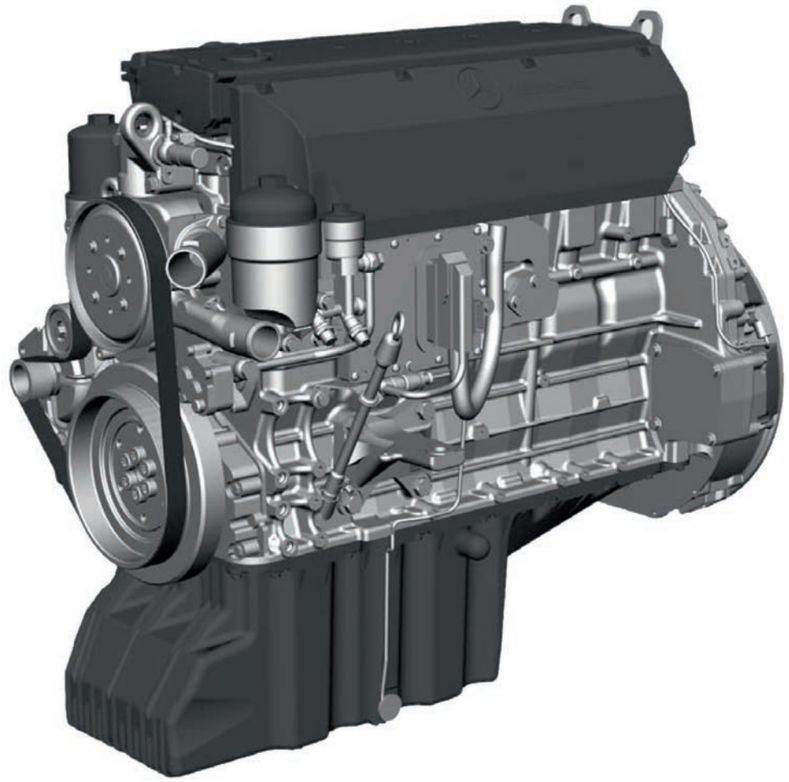

НЕПРЕВЗОЙДЕННЫЙ КОМФОРТ РАБОЧЕГО МЕСТА

ПОЛНОСТЬЮ МОДЕРНИЗИРОВАННАЯ КАБИНА PONSSE ERGO — это результат реализации новейших достижений лесного машиностроения. Она создает рабочую среду для квалифицированных специалистов, которые отдают должное комфорту, безопасности и эргономичности. PONSSE создала самые эргономичные устройства управления для лесозаготовительных машин, а благодаря просторной кабине, широким окнам и узким стойкам достигается отличная видимость во всех направлениях. Интерфейс пользователя для лесозаготовительных машин PONSSE Comfort был разработан совместно с операторами, и в нем нашел отражение их многолетний опыт.

ЛУЧШИЙ КОНСУЛЬТАНТ ДЛЯ ОПЕРАТОРОВ

Приложение **PONSSE ECODRIVE** предоставляет оператору полезную и наглядную информацию об использовании машины. Это приложение использует систему управления машиной для контроля загрузки машины и расхода топлива и в реальном времени предоставляет информацию о том, являются ли методы работы оператора и устройства управления машиной экономичными и эффективными. Приложение EcoDrive позволяет сосредоточиться на важных аспектах и выработать эффективные методы эксплуатации.

PONSSE ERGO

ГАБАРИТЫ

Минимальный вес:	8-колесная машина 20 500 кг
	6-колесная машина 19 000 кг
Стандартный вес:	8-колесная машина 21 500 кг
	6-колесная машина 20 000 кг
Длина:	8-колесная машина 8 130 мм
	6-колесная машина 8 020 мм
Ширина:	8-колесная машина 2 630–3 085 мм
	6-колесная машина 2 670–3 085 мм
Высота:	мин. 3 800 мм
Дорожный просвет:	600 мм

ДВИГАТЕЛЬ

Модель:	Mercedes Benz OM906 LA EU Stage IIIA
Мощность:	205 кВт (275 л.с.)
Крутящий момент:	1 100 Нм при (1200–1600 об/мин)
Тяговое усилие:	8-колесная машина 195 кН
	6-колесная машина 160 кН
Емкость топливного бака:	380 л

ШИНЫ

8-колесная машина	26.5” передние и задние	
6-колесная машина	34” передние	26.5” задние

ГИДРАВЛИЧЕСКАЯ СИСТЕМА

Система управления:	PONSSE OptiControl
Насос харвестерной головки:	190 см^3
Насос манипулятора:	145 см^3
Объем бака гидравлической жидкости:	290 л

МАНИПУЛЯТОР

Модель:	C44+	C5
Поворотный момент (общий):	57 кНм	57 кНм
Угол наклона платформы:	±20°	±20°
Угол поворота:	250°	250°
Подъемный момент (общий):	250 кНм	248 кНм
Вылет стрелы:	8,6/10/11 м	8,6/9,5/10 м

ХАРВЕСТЕРНАЯ ГОЛОВКА

PONSSE H6, PONSSE H7, PONSSE H8

К богатой стандартной комплектации PONSSE Ergo предлагается разнообразное дополнительное оборудование. Более подробную информацию по стандартному и дополнительному оборудованию можно получить у ближайшего дистрибьютора продукции PONSSE.

PONSSE ERGO 8W

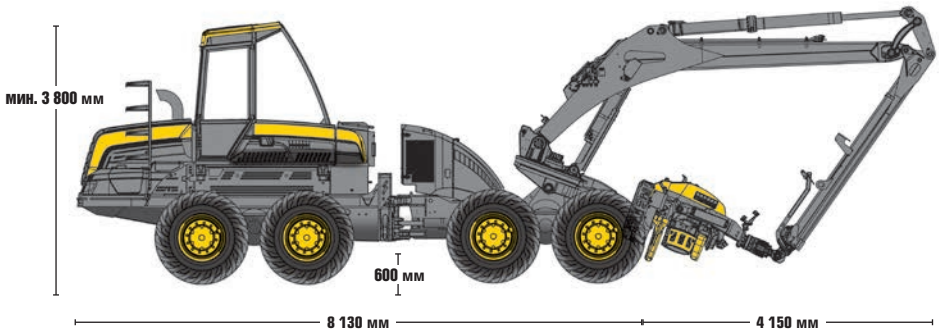

PONSSE ERGO 6W

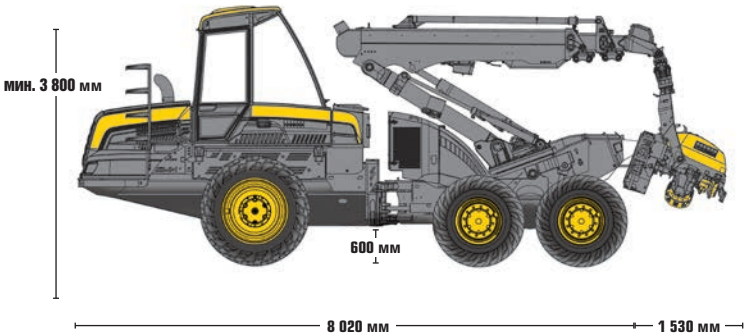

Изготовитель оставляет за собой право на внесение технических изменений и усовершенствований.
PONSSE Ergo 03/17 1. RUS Права защищены © 2017 Ponsse Plc. PONSSE является зарегистрированным товарным знаком компании Ponsse Plc., названия изделий также могут быть товарными знаками или коммерческими обозначениями компании Ponsse Plc.

Ponsse Plc
Ponssentie 22
FI-74200 Vieremä
FINLAND
Tel. +358 20 768 800
Fax +358 20 768 8690
www.ponsse.com

ООО ”Понссе”
Ленинградская область,
Производственная зона
«Горелово», Волхонское шоссе
2Б, кор.15
Тел.: +7 812 646 82 22
Факс: +7 812 646 82 25

Контакты региональных партнеров в России и Республике Беларусь смотрите на сайте www.ponsse.com

Лучший помощник на лесозаготовках

www.ponsse.com